KONSTRUKCJA STALOWA – WSPORNIK NAD P5

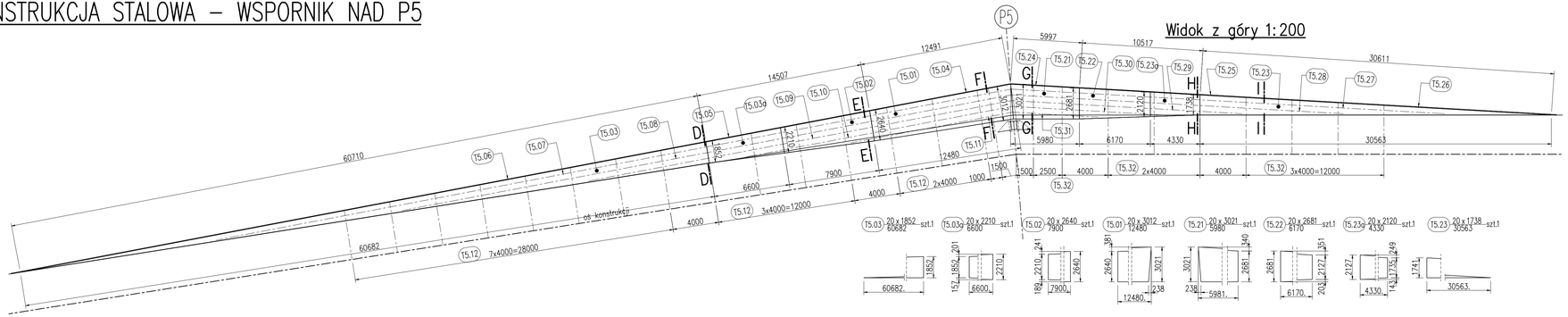

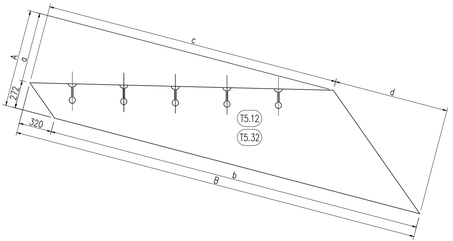

Nr blachy	A [mm]	B [mm]	a [mm]	b [mm]	c [mm]	d [mm]	ilość żeber [szt.]
T5.12							
*.1	472	1408	200	1088	851	557	1
*.2	500	1560	228	1240	970	590	1
*.3	528	1711	256	1391	1089	623	2
*.4	556	1863	284	1543	1208	656	2
*.5	584	2015	312	1695	1326	688	2
*.6	612	2167	340	1847	1445	721	2
*.7	640	2318	368	1998	1564	754	3
*.8	668	2470	396	2150	1683	787	3
*.9	696	2622	424	2302	1802	820	3
*.10	745	2887	473	2567	2010	878	4
*.11	794	3153	522	2833	2217	935	4
*.12	843	3418	571	3098	2425	993	4
*.13	884	3637	612	3317	2596	1038	5
*.14	912	3739	640	3419	2718	1021	5
*.15	940	3842	668	3522	2837	1005	5
*.16	947	3983	675	3663	2867	1116	5
T5.32							
*.1	935	3918	663	3598	2816	1102	5
*.2	902	3741	630	3421	2678	1063	5
*.3	674	3378	402	3058	2394	984	4
*.4	755	2939	483	2619	2050	889	4
*.5	836	2500	564	2180	1706	794	3
*.6	465	2216	193	1896	1484	732	2
*.7	517	1933	245	1613	1263	671	2
*.8	569	1651	297	1331	1041	609	2
*.9	621	1368	349	1048	820	548	1

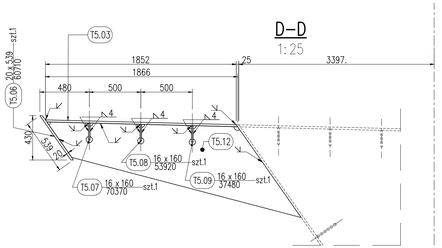

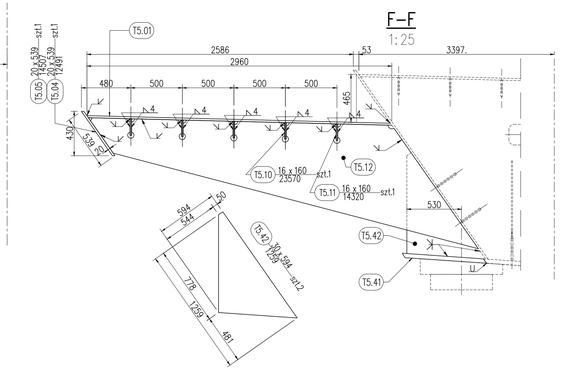

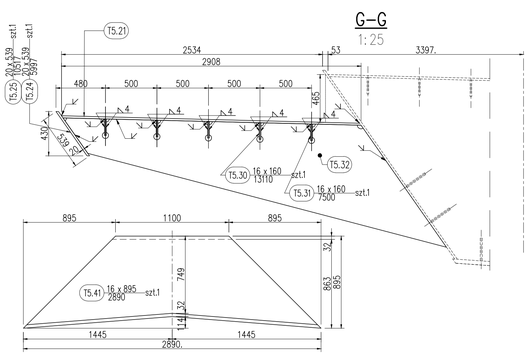

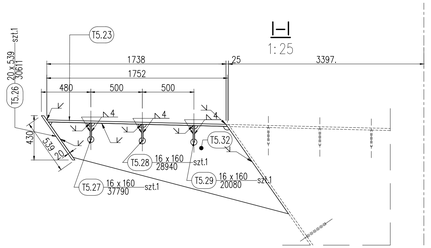

STAL KONSTRUKCYJNA
S355J2+N

Inwestor: Miasto Stołeczne Warszawa, pl. Bankowy 3/5 00-950 Warszawa		Zamawiający: Zarząd Dróg Miejskich, ul. Chmielna 120 00-801 Warszawa	
Wykonawca: Schuessler-Plan Inżynierzy Sp. z o.o., Al. Jerozolimskie 96 00-807 Warszawa			
Nazwa projektu:	Opracowanie Projektu Budowlanego i wykonawczego wraz z opracowaniem Szczegółowych Specyfikacji Technicznych oraz uzyskanie pozwolenia na budowę zadania pt.: "Budowa kładki piesio-rowerowej nad Wisłą"		
Nazwa obiektu:	Kładka piesio-rowerowa na wysokości ul. Karowej i ul. Okrzei w Warszawie		Tom: II
Etap: Etap I	Zadanie: Projekt wykonawczy		Skala: 1:25/1:200
Tytuł rysunku:	Konstrukcja stalowa – wspornik nad P5		Nr rys. 4.4
	Imię i nazwisko	Uprawnienia / Specjalność	Podpis
Główny Projektant:	mgr inż. Tadeusz Stefanowski	konstr.-inż 5730/G4/93	Nr ark. –
Asystent Projektanta:	mgr inż. Paweł Stefanowski		Rzw. –
Sprawdzający:	mgr inż. Tomasz Kubiński	mostowa POM/0076/POOM/10	Data: 04.2020
			Branża: mostowa