Siedziska

Widok z góry nad podporą P3 1:200

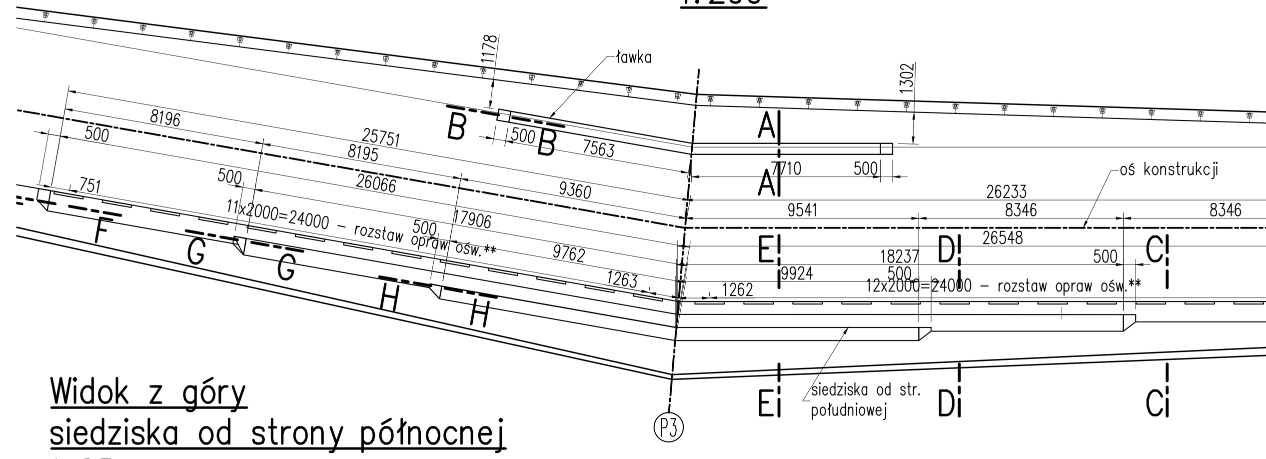

Widok z góry siedziska od strony północnej 1:25

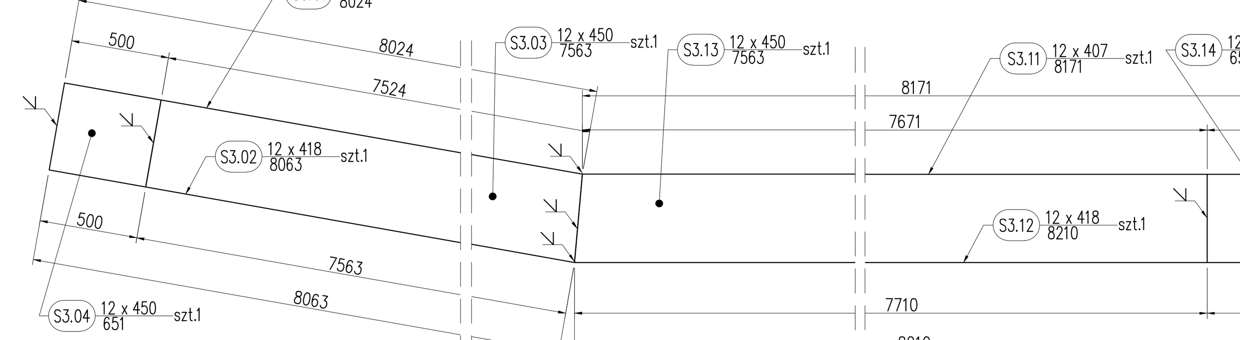

B–B 1:10

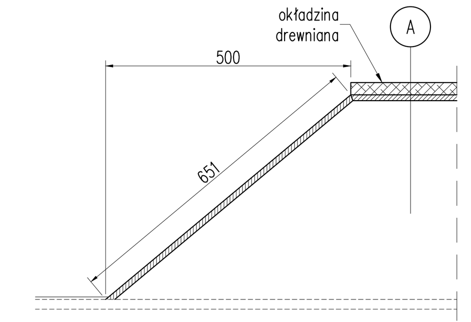

A–A 1:10

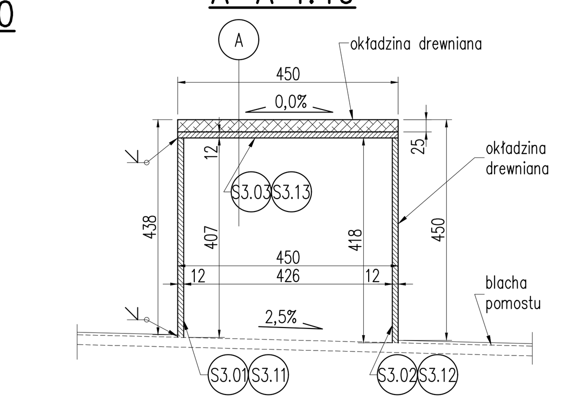

Siedziska od strony południowej na P3

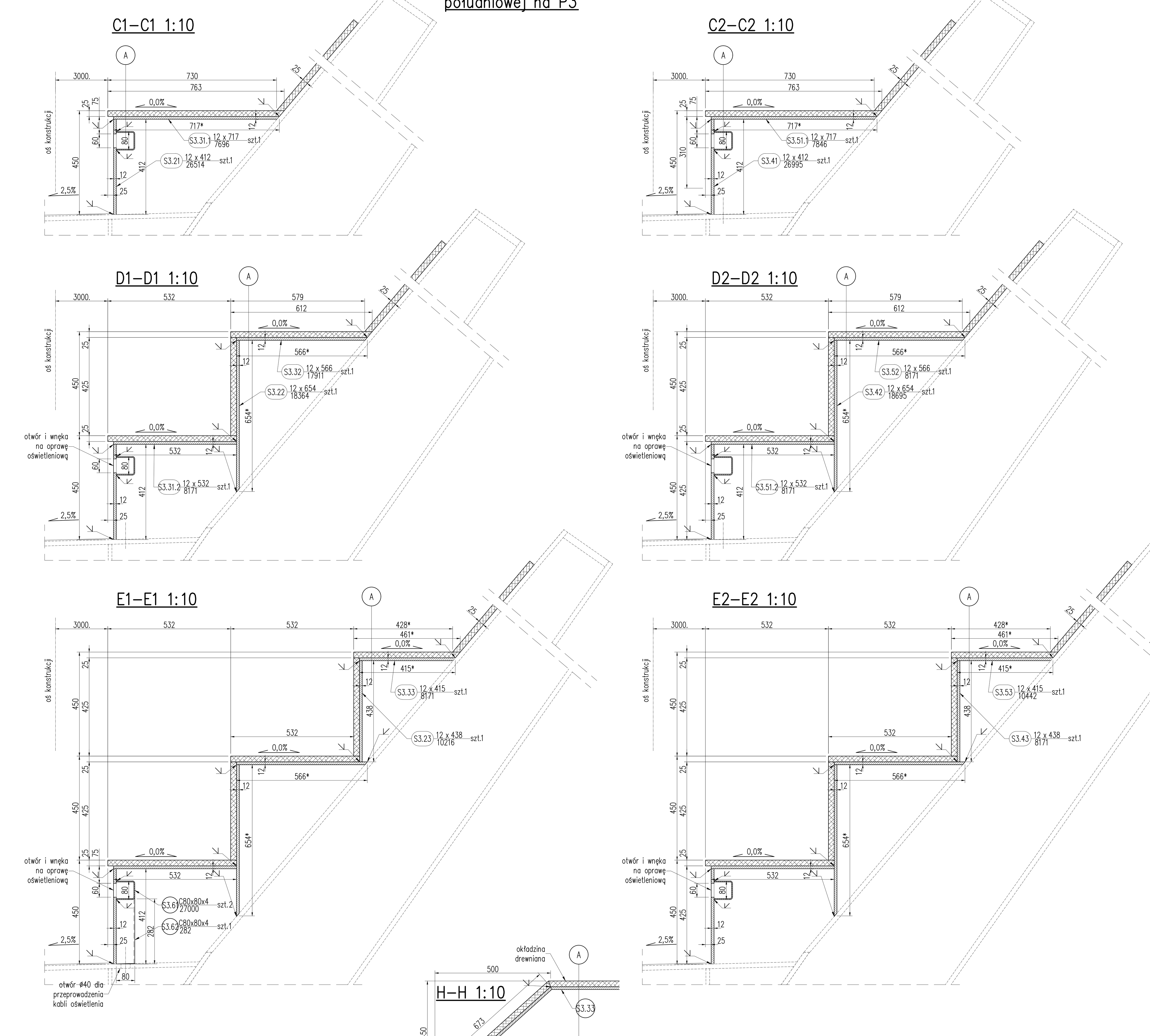

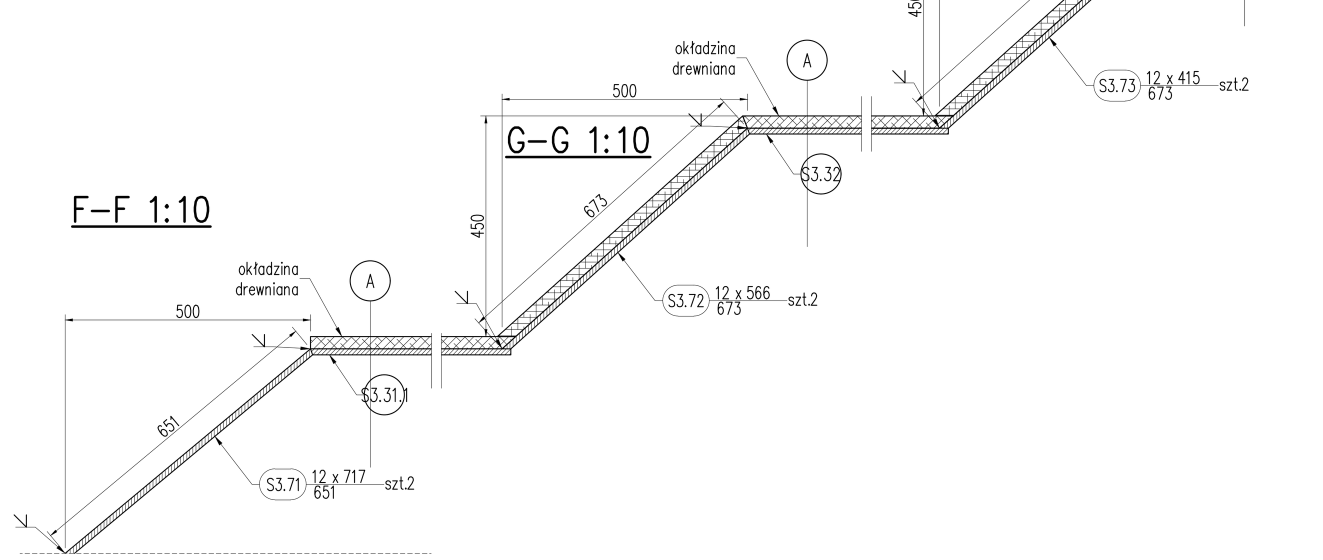

Zestawienie materiałowe ławki od strony północnej na P

Zestawienie stali

Nr	Nazwa elementu	Wyróżnik				Długość [mm]	Ilość szt.	Masa netto	Łącznie netto
S3.01	podstopien	bl.	12	x	407	8 024	1	308	308
S3.02	podstopien	bl.	12	x	418	8 063	1	317	317
S3.03	stopien	bl.	12	x	450	7 563	1	321	321
S3.04	bl zamyk	bl.	12	x	450	651	1	28	28
S3.11	podstopien	bl.	12	x	407	8 171	1	313	313
S3.12	podstopien	bl.	12	x	418	8 210	1	323	323
S3.13	stopien	bl.	12	x	450	7 563	1	321	321
S3.14	bl zamyk	bl.	12	x	450	651	1	28	28
		bl.		x					
		bl.		x					
Razem								kg	1 958
Dodatek na spoiny 1.8%								kg	35
Ogółem								kg	1 993

Zestawienie materiałowe dla siedzisk od strony południowej na P3

Zestawienie stali

Nr	Nazwa elementu	Wyróżnik				Długość [mm]	Ilość szt.	Masa netto	Łącznie netto
S3.21	podstopien	bl.	12	x	412	26 514	1	1 029	1 029
S3.22	podstopien	bl.	12	x	654	18 364	1	1 131	1 131
S3.23	podstopien	bl.	12	x	438	10 216	1	422	422
S3.31.1	stopien	bl.	12	x	717	7 696	1	520	520
S3.31.2	stopien	bl.	12	x	532	8 171	1	409	409
S3.32	stopien	bl.	12	x	566	17 911	1	955	955
S3.33	stopien	bl.	12	x	415	8 171	1	319	319
S3.41	podstopien	bl.	12	x	412	26 995	1	1 048	1 048
S3.42	podstopien	bl.	12	x	654	18 695	1	1 152	1 152
S3.43	podstopien	bl.	12	x	438	8 171	1	337	337
S3.51.1	stopien	bl.	12	x	717	7 846	1	530	530
S3.51.2	stopien	bl.	12	x	532	8 171	1	409	409
S3.52	stopien	bl.	12	x	566	8 171	1	436	436
S3.53	stopien	bl.	12	x	415	10 442	1	408	408
S3.54	bl zamyk	bl.	12	x	717	651	2	44	88
S3.55	bl zamyk	bl.	12	x	566	673	2	36	72
S3.56	bl zamyk	bl.	12	x	415	673	2	26	53
S3.61	kanał kablowy poziomy		C		80x80x4	27 000	2	190	380
S3.62	kanał kablowy pionowy		C		80x80x4	282	1	2	2
Razem								kg	9 699
Dodatek na spoiny 1.8%								kg	175
Ogółem								kg	9 874

Spadki podłużne tarasu widokowego nad podporą P5 1:200

Widok z góry nad podporą P5 1:200

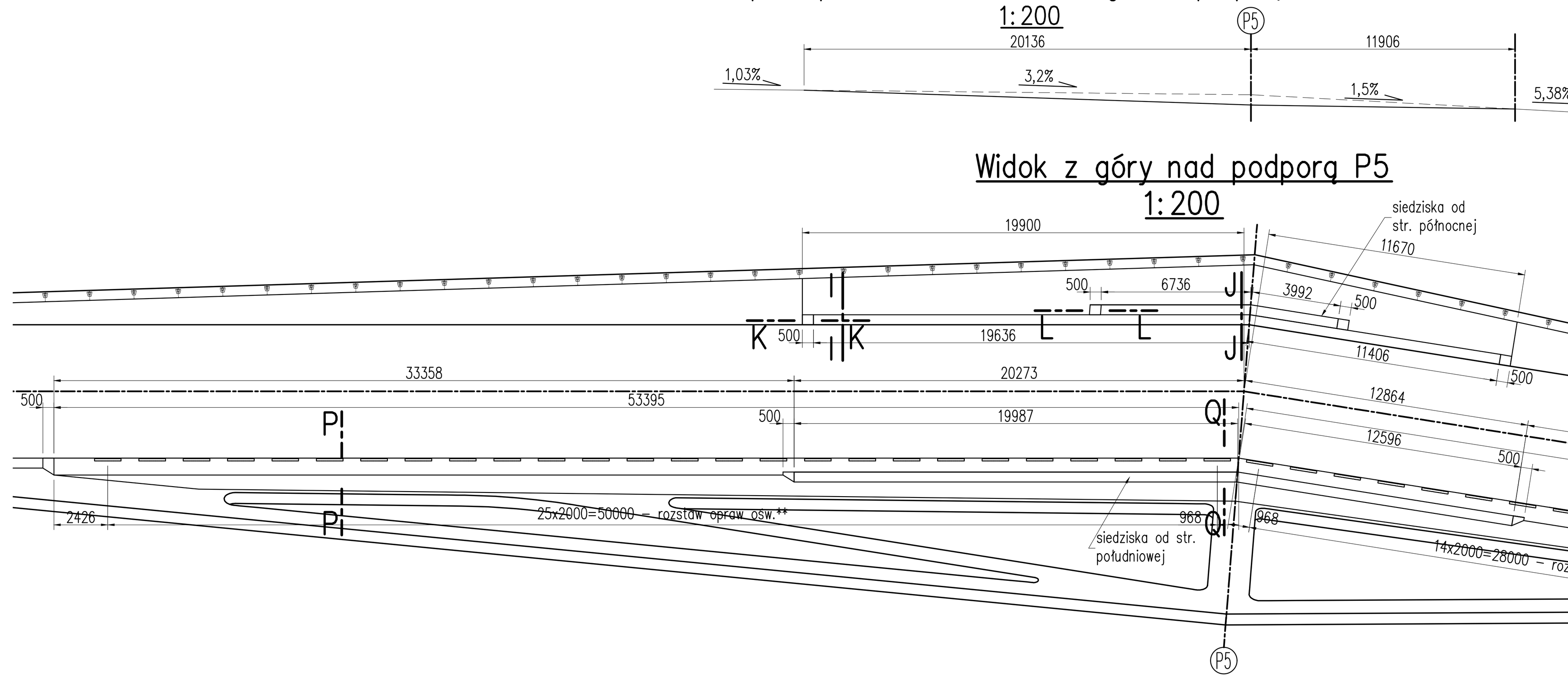

Siedziska od strony południowej na P5

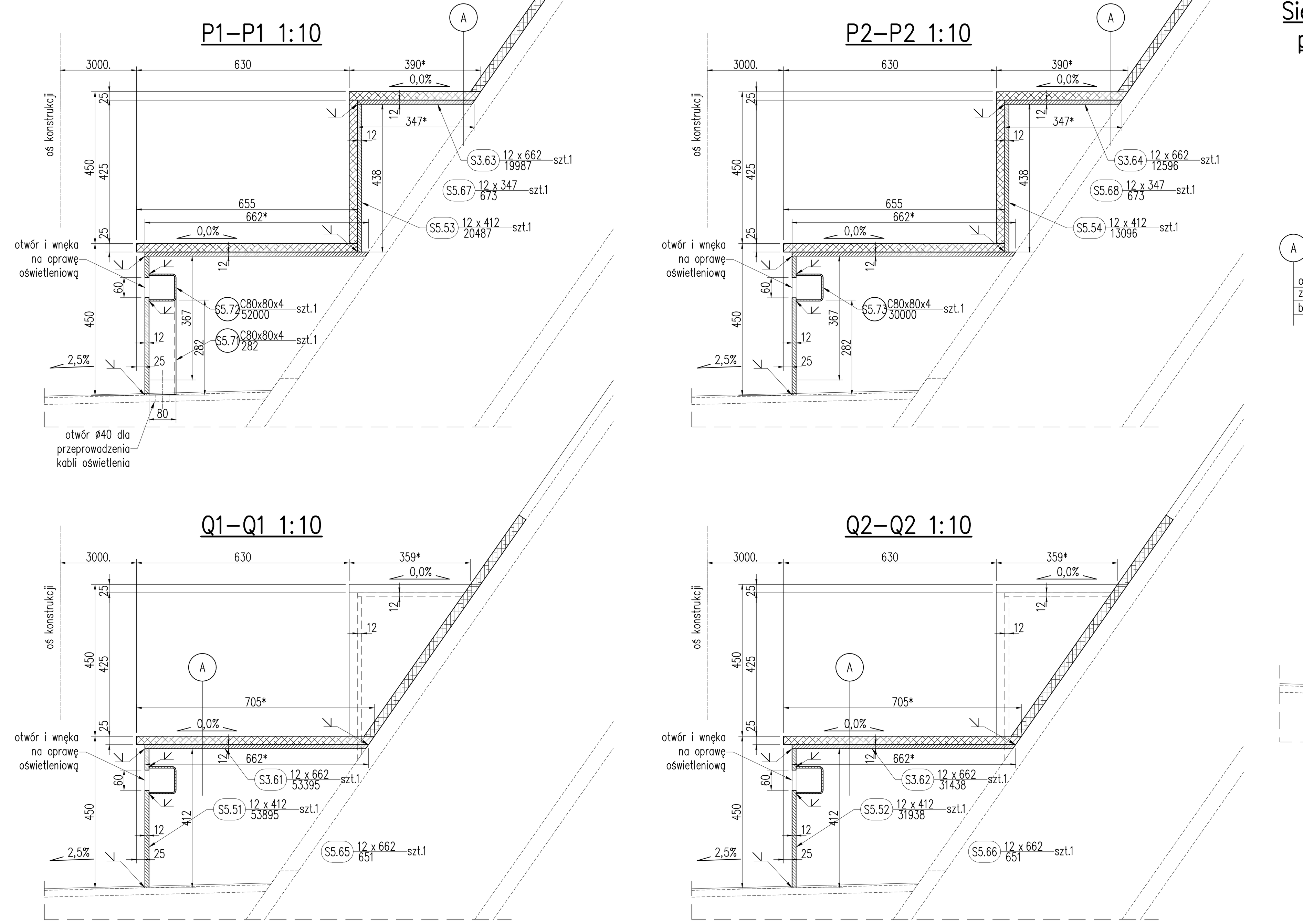

Siedziska od strony północnej na P5

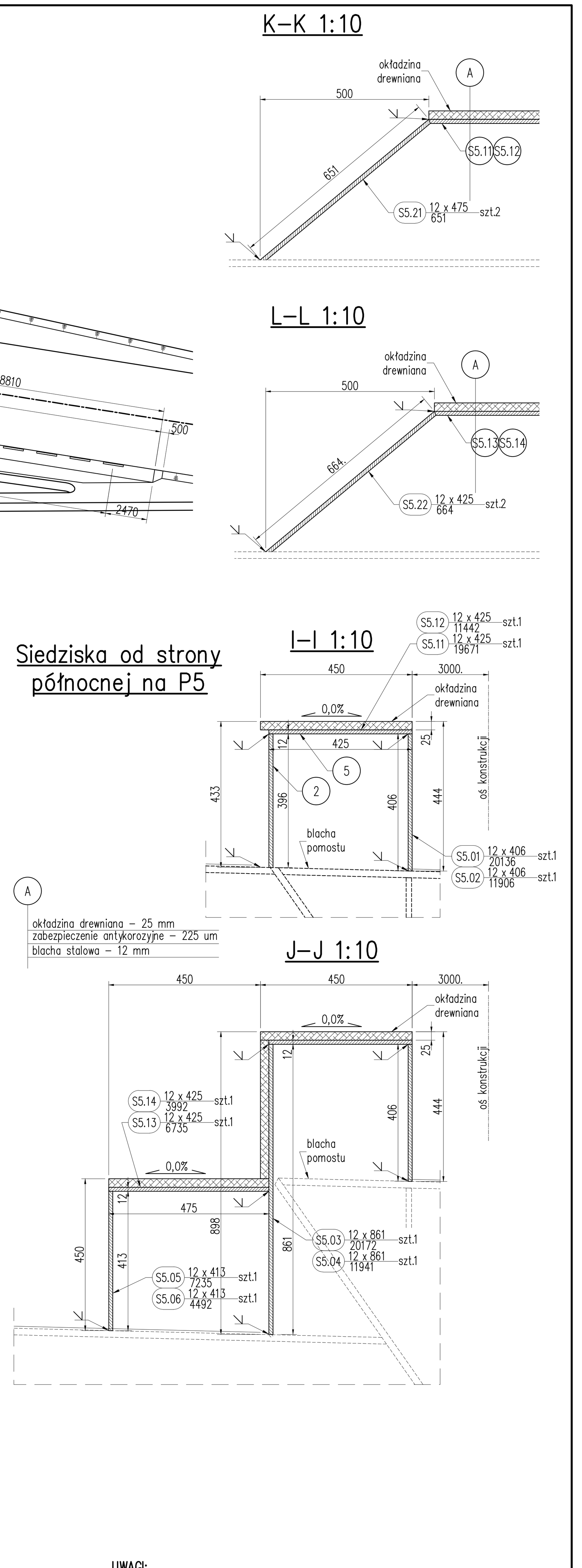

Zestawienie materiałowe dla siedzisk od strony południowej na P5

Zestawienie stali

Nr	Nazwa elementu	Wyróżnik				Długość [mm]	Ilość szt.	Masa netto	Łącznie netto
S3.61	stopien	bl.	12	x	662	53 395	1	3 330	3 330
S3.62	stopien	bl.	12	x	662	31 438	1	1 960	1 960
S3.63	stopien	bl.	12	x	662	19 987	1	1 246	1 246
S3.64	stopien	bl.	12	x	662	12 596	1	785	785
S5.51	podstopien	bl.	12	x	412	53 895	1	2 092	2 092
S5.52	podstopien	bl.	12	x	412	31 938	1	1 240	1 240
S5.53	podstopien	bl.	12	x	412	20 487	1	795	795
S5.54	podstopien	bl.	12	x	412	13 096	1	508	508
S5.65	bl zamyk	bl.	12	x	662	651	1	41	41
S5.66	bl zamyk	bl.	12	x	662	651	1	41	41
S5.67	bl zamyk	bl.	12	x	347	673	1	22	22
S5.68	bl zamyk	bl.	12	x	347	673	1	22	22
S5.71	kanał kablowy poziomy		C		80x80x4	282	1	2	2
S5.72	kanał kablowy poziomy		C		80x80x4	52 000	1	366	366
S5.73	kanał kablowy pionowy		C		80x80x4	30 000	1	211	211
Razem								kg	12 660
Dodatek na spoiny 1.8%								kg	228
Ogółem								kg	12 888

Zestawienie materiałowe dla siedzisk od strony północnej na P5

Zestawienie stali

Nr	Nazwa elementu	Wyróżnik				Długość [mm]	Ilość szt.	Masa netto	Łącznie netto
S5.01	podstopien	bl.	12	x	406	20 136	1	770	770
S5.02	podstopien	bl.	12	x	406	11 906	1	455	455
S5.03	podstopien	bl.	12	x	861	20 172	1	1 194	1 194
S5.04	podstopien	bl.	12	x	861	11 941	1	707	707
S5.05	podstopien	bl.	12	x	413	7 235	1	281	281
S5.06	podstopien	bl.	12	x	413	4 492	1	175	175
S5.11	stopien	bl.	12	x	425	19 671	1	788	788
S5.12	stopien	bl.	12	x	425	11 442	1	458	458
S5.13	stopien	bl.	12	x	425	6 735	1	270	270
S5.14	stopien	bl.	12	x	425	3 992	1	160	160
S5.21	bl zamyk	bl.	12	x	475	651	2	29	58
S5.22	bl zamyk	bl.	12	x	425	664	2	27	53
		bl.		x					
		bl.		x					
		bl.		x					
Razem								kg	5 369
Dodatek na spoiny 1.8%								kg	97
Ogółem								kg	5 466

Zestawienie powierzchni okładzin drewnianych

powierzchnia	S3 północ	S3 południe	S5 północ	S5 południe	Łącznie
	m^2	m^2	m^2	m^2	m^2
pozioma	7,0	65,1	18,9	75,2	166,2
pionowa		25,1	5,1	14,5	44,7
pochyła		90,0		107,0	197,0
Razem				m^2	408

UWAGI:

1. Lokalizacja oraz liczba otworów dla lamp oświetlenia w podstopniach południowych siedzisk na P3 wg opracowania branżowego oświetlenia kładki.
2. Wielkości otworów dostosować do rozmiaru opraw przyjętego systemu oświetlenia.
3. Wymiar ()* należy potwierdzić na budowie po wykonaniu pomiarów geodezyjnych po zakończeniu montażu i spawania konstrukcji stalowej ustroju nośnego.

Inwestor: Miasto Stołeczne Warszawa, pl. Bankowy 3/5 00-950 Warszawa

Zamawiający: Zarząd Dróg Miejskich, ul. Chmielna 120 00-801 Warszawa

Wykonawca: Schuessler-Plan Inżynierzy Sp. z o.o., Al. Jerozolimskie 96 00-807 Warszawa

Nazwa projektu:	Opracowanie Projektu Budowlanego i wykonawczego wraz z opracowaniem Szczegółowych Specyfikacji Technicznych oraz uzyskanie pozwolenia na budowę zadania pt.: "Budowa kładki pieszo-rowerowej nad Wisłą"			
Nazwa obiektu:	Kładka pieszo-rowerowa na wysokości ul. Karowej i ul. Okrzei w Warszawie			Tom:
Etap: Etap I	Zadanie: Projekt wykonawczy			Skala 1:500, 1:10
Tytuł rysunku:	Siedziska			
	Imię i nazwisko	Uprawnienia / Specjalność	Podpis	Nr rys. 5.2
Główny Projektant:	mgr inż. Tadeusz Stefanowski	konstr.-inż 5730/Gd/93		Nr ark.
Projektant:	mgr inż. Maciej Basek	mostowa POM/0072/PWOM/10		Rew.
Asystent Projektanta:	mgr inż. Paweł Stefanowski			Data: 04.2020
Sprawdzający:	mgr inż. Tomasz Kubiński	mostowa POM/0076/POOM/10		Branża mostowa